Zawory kulowe ze stali nierdzewnej, przelot zredukowany

234xx1/25 wersja, PN 25, kołnierz/kołnierz, DN 100-250, przelot zredukowany

Korpus	DN 100-250 Stal nierdzewna, X2CrNiMo17-12-2 (1.4404)
Kula	DN 100-250 Stal nierdzewna, X2CrNiMo17-12-2 (1.4404)
Uszczelnienie kuli	DN 100-250 PTFE+C
Trzpień	DN 100-250 Stal nierdzewna, X2CrNiMo17-12-2 (1.4404)
Uszczelnienie trzpienia	DN 100-250 FPM/NBR
Działanie	DN 100-250 Zawór jest wyposażony w przekładnię ręczną
Kołnierze	EN 1092-1 Dostępne PN 10, 16, 25, 40

Warunki działania

od -30°C do +200°C
Poniżej 0°C, skontaktować się z producentem
Klasa szczelności A (EN 12266-1)

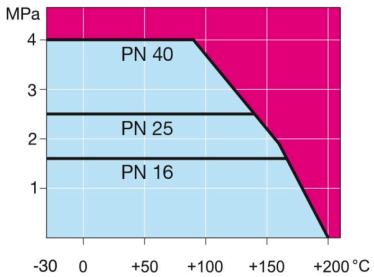

Nieprzeznaczone do pary

DN 100-250

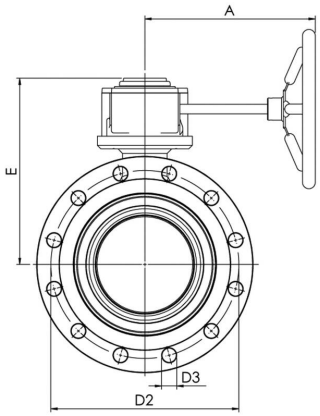

DN 100-250

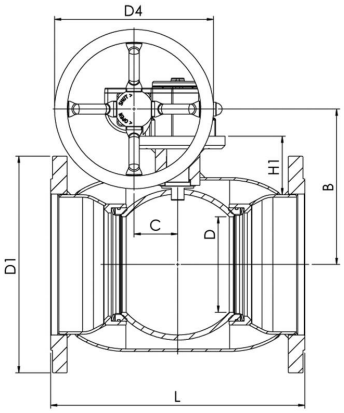

DN	PN	Nr katalogowy Vexve	A	B	C	D	D1	D2	D3	D4	E	H1	L	kg
100	25	234101/25	187	159	53	80	235.0	190.0	22.0	125.0	202	68	300	28.0
125	25	234126/25	224	183	53	100	270.0	220.0	26.0	200.0	225	79	325	34.0
150	25	234151/25	224	203	53	125	300.0	250.0	26.0	200.0	246	85	350	40.0
200	25	234201/25	268	244	69	150	360.0	310.0	26.0	250.0	293	92	400	66.0
250	25	234251/25	301	294	97	200	425.0	370.0	30.0	300.0	345	108	550	120.0

Copyright © Vexve Oy - Wszelkie prawa zastrzeżone.